SVĚTELNÉ ROZVODY NN

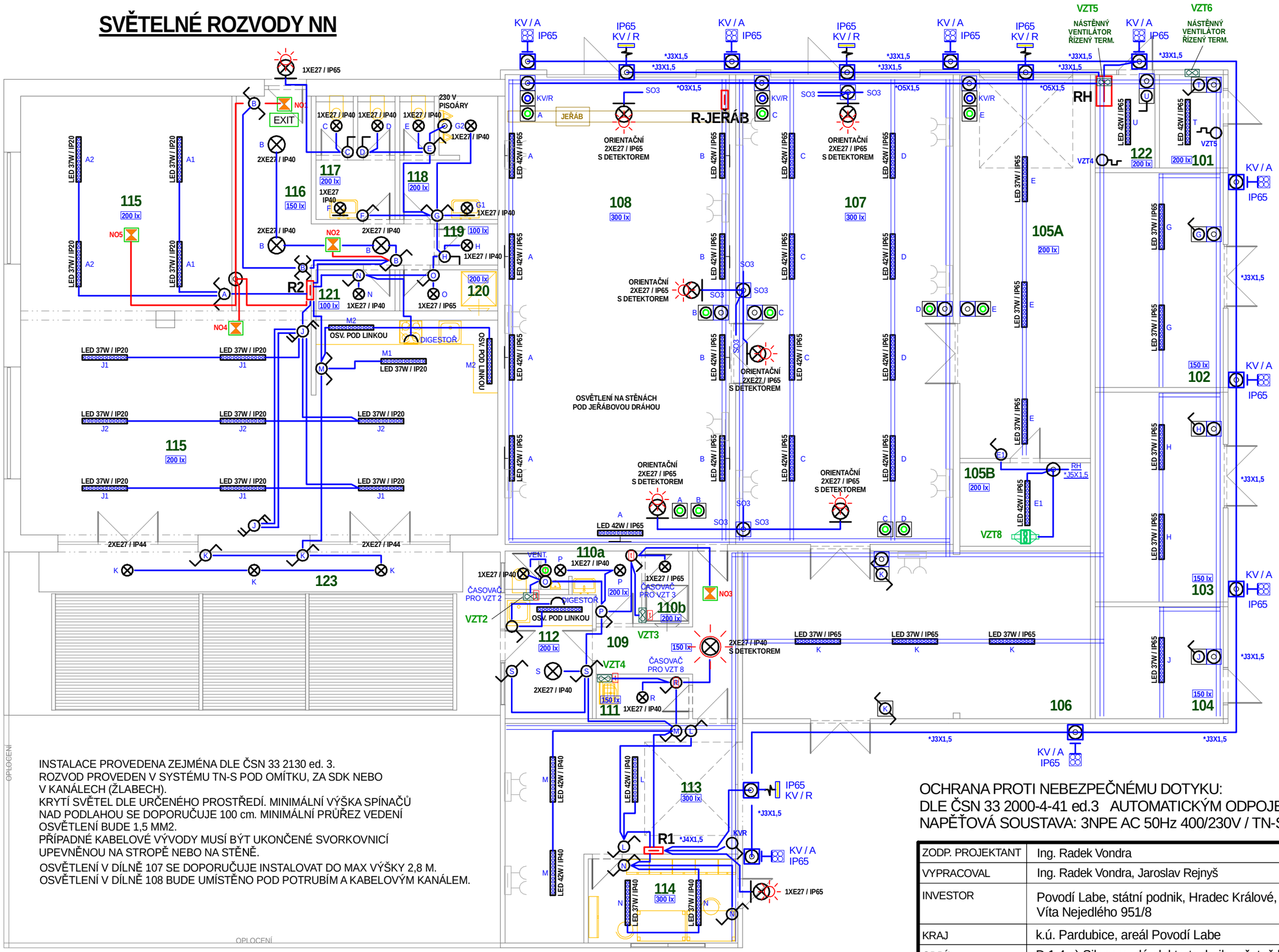

INSTALACE PROVEDENA ZEJMÉNA DLE ČSN 33 2130 ed. 3.
ROZVOD PROVEDEN V SYSTÉMU TN-S POD OMÍTKU, ZA SDK NEBO V KANÁLECH (ŽLABECH).
KRYTÍ SVĚTEL DLE URČENÉHO PROSTŘEDÍ. MINIMÁLNÍ VÝŠKA SPÍNAČŮ NAD PODLAHOU SE DOPORUČUJE 100 cm. MINIMÁLNÍ PRŮŘEZ VEDENÍ OSVĚTLENÍ BUDE 1,5 MM2.
PŘÍPADNÉ KABELOVÉ VÝVODY MUSÍ BÝT UKONČENÉ SVORKOVNICÍ UPEVNĚNOU NA STROPĚ NEBO NA STĚNĚ.
OSVĚTLENÍ V DÍLNĚ 107 SE DOPORUČUJE INSTALOVAT DO MAX VÝŠKY 2,8 M.
OSVĚTLENÍ V DÍLNĚ 108 BUDE UMÍSTĚNO POD POTRUBÍM A KABELOVÝM KANÁLEM.

101	TECHNICKÁ MÍSTNOST
102	SKLAD
103	SKLAD
104	SKLAD
105	SKLAD MATERIÁLU
105B	SKLAD BAREV
106	SKLAD MECHANIZACE
107	ZÁMEČ. DÍLNA - MONTÁŽ
108	ZÁMEČ. DÍLNA - STROJE
109	CHODBA
110a	WC
110b	SPRCHA
111	ÚKLID
112	DENNÍ MÍSTNOST
113	DÍLNA ELEKTRO
114	KANCELÁŘ ELEKTRO
115	PROVOZNÍ ZÁZEMÍ
116	CHODBA
117	WC ŽENY
118	WC MUŽI
119	ÚKLID
120	SPRCHA
121	SKLAD
122	TECHNICKÁ MÍSTNOST
123	KRYTÁ TERASA
RH	HLAVNÍ SKŘÍŇOVÝ ROZVADĚČ
R1	ROZVADĚČ NÁSTĚNNÝ
R2	ROZVADĚČ ZAPUŠTĚNÝ
RX	ROZVADĚČ NÁST. ZÁSUVKOVÝ

TLAČÍTKO 1/0 - IP44

SPÍNAČE - IP44

KRABICE ODBOČNÁ IP44

DRÁTĚNÝ KABELOVÝ ŽLAB

IP65 / KV / A — NOČNÍ OSVĚTLENÍ NA RAMÉNKU SPÍNÁNO ASTRONOMICKÝM RELÉ

IP65 / KV / R — PRACOVNÍ OSVĚTLENÍ SPÍNÁNO MÍSTNĚ V DÍLNÁCH

DETEKTOR POHYBU

SVĚTLO NOUZOVÉ 1 HODINA, IP40

KOUPELNY. SPRCHY

Umístění přístrojů dle ČSN 33 2000-7-701 ed.2 a ČSN 33 2130 ed.4

OCHRANA PROTI NEBEZPEČNÉMU DOTYKU:
DLE ČSN 33 2000-4-41 ed.3 AUTOMATICKÝM ODPOJENÍM OD ZDROJE V SÍTÍCH TN.
NAPĚŤOVÁ SOUSTAVA: 3NPE AC 50Hz 400/230V / TN-S.

ZODP. PROJEKTANT	Ing. Radek Vondra	pridos Na Potoce 648, Hradec Králové 11 tel., fax: 495539037, IČO: 132 07 245 e-mail: pridos@cmail.cz	
VYPRACOVAL	Ing. Radek Vondra, Jaroslav Rejnyš		
INVESTOR	Povodí Labe, státní podnik, Hradec Králové, Víta Nejedlého 951/8		
KRAJ	k.ú. Pardubice, areál Povodí Labe		
ODDÍL	D.1.4.g) Silnoproudá elektrotechnika včetně bleskosvodu		
AKCE: **SO.02-POVODŇOVÝ DVŮR PARDUBICE, MODERNIZACE AREÁLU VI. ETAPA, DOKUMENTACE PRO PROVEDENÍ STAVBY SO.02, SO.04, SO.05**		DATUM	03/2025
		STUPEŇ	DPS
		MĚŘÍTKO	1 : 100
VÝKRES: **SVĚTELNÉ ROZVODY NN**		**2E31**	